OTWORY MONTAŻOWE • MOUNTING HOLES

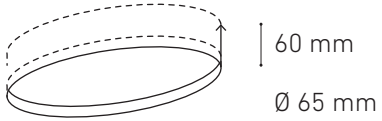

Subtil 70 IN 09.31**03**.xxx.xxx

SCHEMATY PODŁĄCZEŃ ELEKTRYCZNYCH
ELECTRICAL WIRING DIAGRAMS

1 ŹRÓDŁO ŚWIATŁA 09.31XX.**I**XX.XXX
1 LIGHT SOURCE

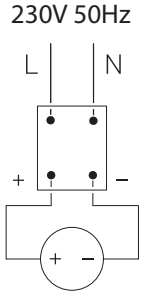

1 X DC 350 / 700 MA

MAKS. 3 ŹRÓDŁA ŚWIATŁA 09.31XX.**I**XX.XXX
MAX. 3 LIGHT SOURCES

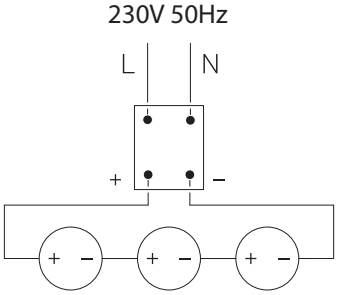

MAX.3 X DC 350 / 700 MA, MAX. 60 VDC

MAKS. 1 ŹRÓDŁO ŚWIATŁA – SUNLIKE 09.31XX.**G**XX.XXX
MAX. 1 LIGHT SOURCE – SUNLIKE

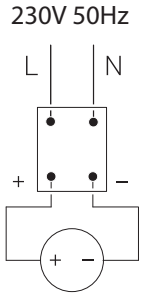

1 X DC 350 MA, MAX. 60 VDC

Subtil IN

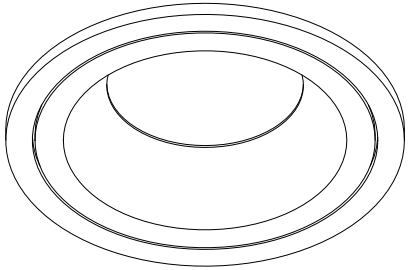

CHORS

SOŁTYSOWICKA 19C | 51-168 WROCŁAW | POLAND
T: +48 71 323 14 00-01 | W: CHORS.PL

INSTRUKCJA MONTAŻU • ASSEMBLY INSTRUCTIONS

1. **PL** • Wyłącz zasilanie.
   EN • Turn off the power.
2. **PL** • Wytnij otwór montażowy (wymiary otworów montażowych na drugiej stronie).
   EN • Cut the mounting hole (dimensions of mounting holes on the other side of the page).
3. **PL** • Podłącz zasilacz stałoprądwy 350mA
   (schematy podłączeń elektrycznych na drugiej stronie).
   EN • Connect the wires to the driver DC 350 mA
   (electrical wiring diagrams on the other side of the page).
4. **PL** • Unieś sprężyny.
   EN • Lift the springs.
5. **PL** • Wsuń oprawę w otwór montażowy. Sprężyny powrócą do pierwotnej pozycji dociskając oprawę do sufitu.
   EN • Slide the lamp into the mounting hole. The springs will return to its original position and press the lamp against to the ceiling.
6. **PL** • Włącz zasilanie.
   EN • Turn on the power.

* **PL** • W celu demontażu lampy należy uchwycić wystającą część oprawy i wysunąć do skrzydeł trzymających sprężyny. Następnie przechyl oprawę tak, aby wysunąć jedną ze sprężyn zabezpieczając ją przed odbiciem. Wyjmij drugą sprężynę.
EN • In order to disassemble the lamp, grasp the protruding part of the fitting and slide it out to the wings holding the springs. Then, tilt the luminaire so as to extend one of the springs, preventing it from kicking back. Remove the second spring.

1

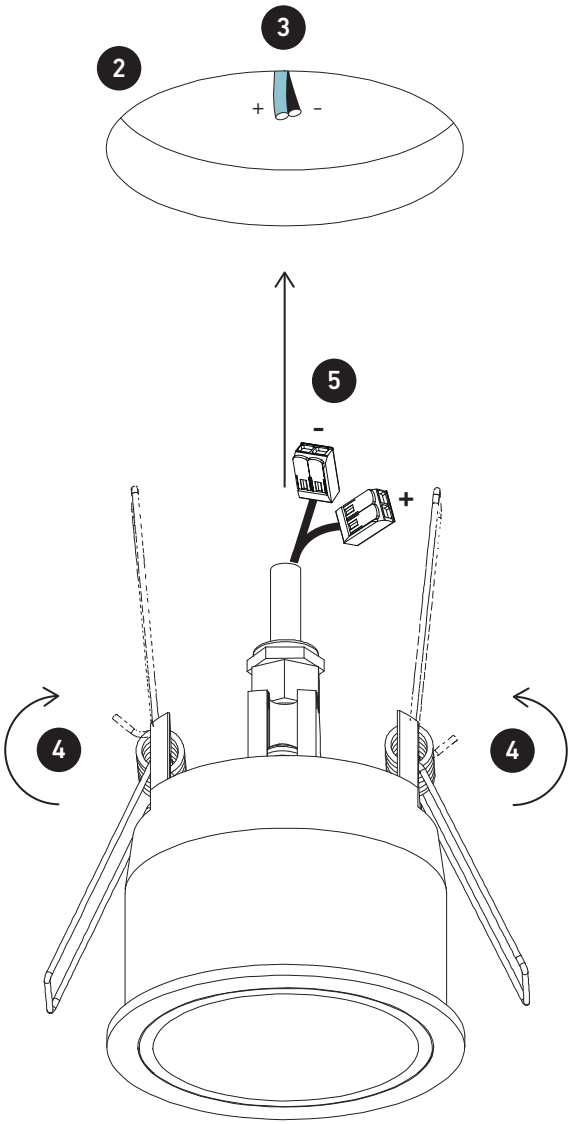

6